WE series

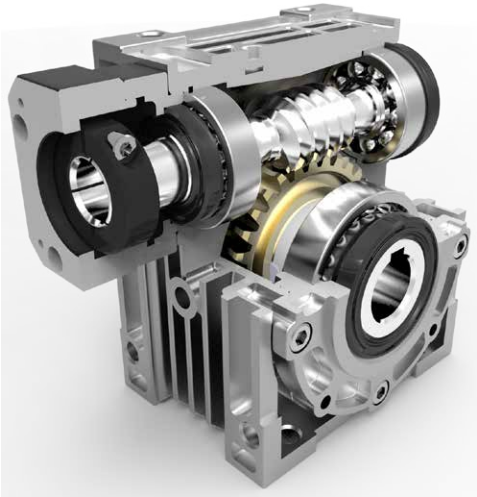

■ 全系列小於 8 弧分
Backlash ≦ 8 arcmin

適用於精密定位、連續運轉時，需注意減速機表面溫度，不超出 90℃以上。
Suitable for precision positioning. If operated continuously, be mindful of the surface temperature of the reducer, ensuring it does not exceed 90° C."

Indication of Model Numbers
機種型號表示

WE	N	☐	60	–	30	–	L	–	24
減速機機型 Type	出力軸 Output Shaft	出力法蘭 Output Flange	型號 Model		速比 Ratio		軸向 Shaft Dircetion		入力孔徑 Ø Input Bore Ø
WE	S: 實心軸 Solid O: 中空軸 Hollow N: 免鍵軸套 Clamping	☐ 無 None F: 出力法蘭 Output Flange	30 40 50 60 70		1/5 1/10 1/15 1/20 1/30 1/40 1/50 1/60		R L		

WE 系列 WE Series		
Model	油量 Volume (cc)	油重 Volume (g)
30#	30 cc	25 g
40#	70 cc	70 g
50#	140 cc	150 g
60#	260 cc	285 g
70#	360 cc	390 g

Characteristic of WE Series
WE 系列產品特性

Shaft Direction
軸向

R	L	V	WR	WL	WV
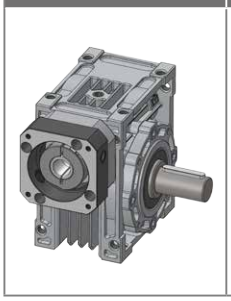	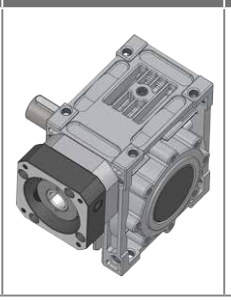		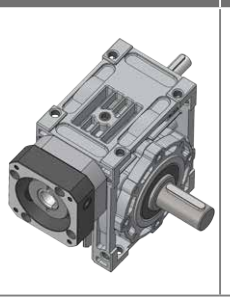	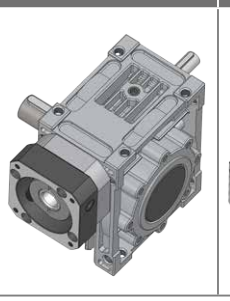	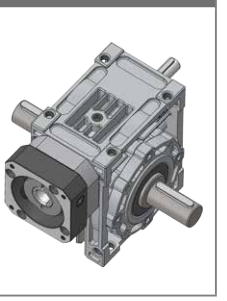

R	R1	L	L1
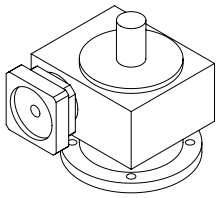	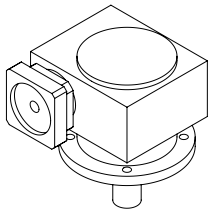	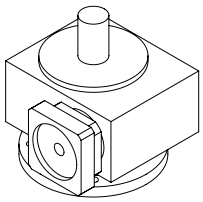	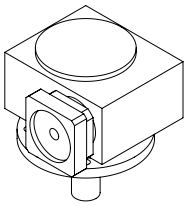

R： 右軸 (腳座貼地面，輸入端面向自己，此時輸出端位於右側)

L： 左軸 (腳座貼地面，輸入端面向自己，此時輸出端位於左側)

W： 雙入力軸單出力軸

WV： 雙入力軸和雙出力軸

S： 特殊軸 (訂貨時請註明或附圖面)

R： Right Shaft (when facing input shaft and foot on the ground, output shaft is on the right)

L： Left Shaft (when facing input shaft and foot on the ground, output shaft is on the left)

W： Double Input Shaft & Single Output Shaft

WV: Double Input Shaft & Single Output Shaft

S： Special shaft (Please specify your need clearly or attach drawing)

Rotary Direction
旋向

設計上蝸桿使用右旋牙，故入力軸以順時針方向旋轉時，出力軸以逆時針方向旋轉，如需特殊旋向時請註明。

Upper worm for right-directed thread, so the input shaft is rotating clockwise and the output shaft counterclockwise; for any rotating direction required, be sure to specify it.

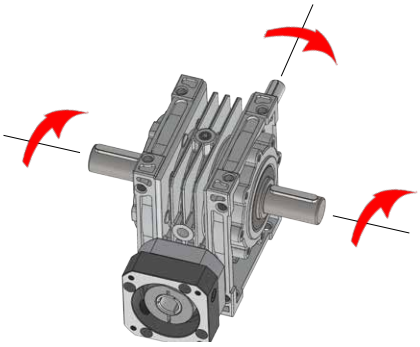

旋轉方向
Rotation Direction

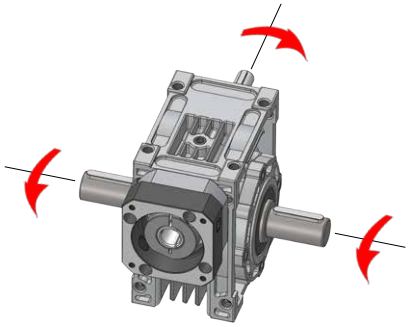

Characteristic of WE Series

WE 系列產品特性

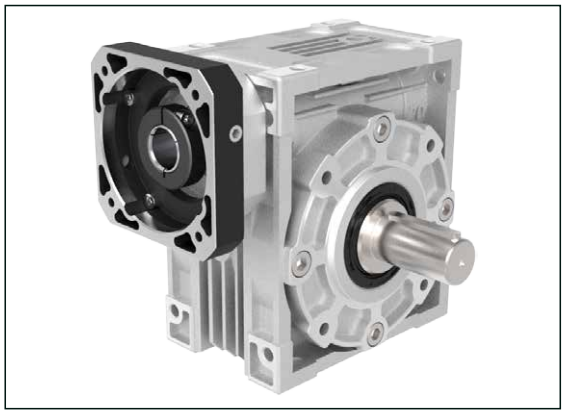

WES
○實心軸 Solid output shaft

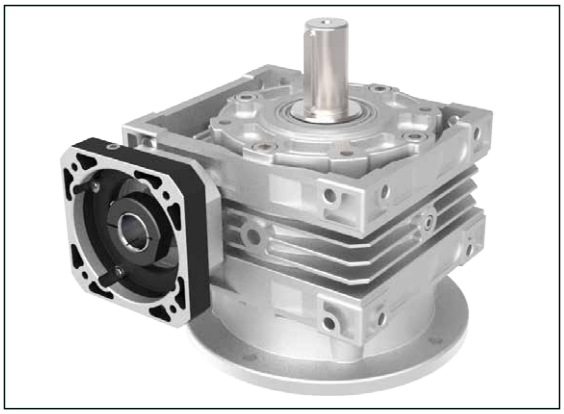

WESF
○實心軸 Solid output shaft

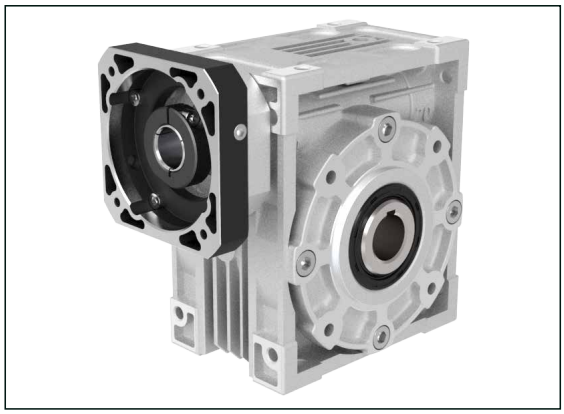

WEO
○中空軸 Hollow output shaft

WEOF
○中空軸 Hollow output shaft

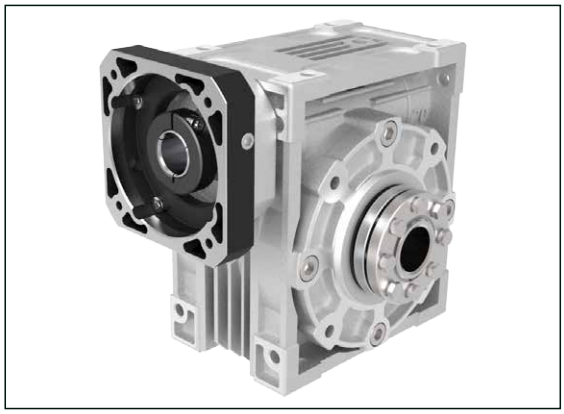

WEN
○中空軸免鍵式 Clamping output shaft

WENF
○中空軸免鍵式 Clamping output shaft

Characteristic of WE Series
WE 系列產品特性

規格 Parameter	Code	Unit	Ratio	30	40	50	60	70
額定輸出扭矩 / Rated Output Torque (Nominal output torque) / 效率 / Efficiency	T_{2N} / η	Nm / %	5	8.3	22.3	30.6	41.2	70.6
				90.3	*92.3*	*92.6*	*92.6*	*93.6*
			10	8.8	20.7	41.9	65.9	92
				83.7	*86.6*	*89.6*	*90.1*	*90.5*
			15	11.4	26.2	40.9	64.5	90
				81.9	*83.7*	*85.3*	*86.1*	*86.6*
			20	9.52	22.6	40.7	63.5	106.1
				72.3	*76.6*	*81.7*	*82.4*	*85.1*
			30	12.1	27.4	43.2	67.9	95
				69.6	*72.3*	*74.5*	*75.9*	*76.7*
			40	9.2	24.3	43.8	69.1	111
				56.8	*66.3*	*69.2*	*70.3*	*74.3*
			50	10.4	24	43.6	69.2	105.6
				58.7	*64.6*	*67.7*	*68.9*	*71.2*
			60	9.6	20.5	36.1	58.3	100.5
				54.6	*56.8*	*59.3*	*61.3*	*68.8*
最大輸出扭矩 / Max. Output Torque 急停扭矩 / Emergency Stop Torque	T_{2NOT}	Nm	5~60	2 倍額定輸出扭矩 2 Times of Rated Output Torque				
額定輸入轉速 / Rated Input Speed	n_{1N}	rpm	5~60	2,000				
最大輸入轉速 / Max. Input Speed	n_{1B}	rpm	5~60	3,000				
背隙 / Backlash Ps		arcmin	5~60	≦8				
容許徑向力 / Max. Radial Force	F_{2rB}	N	5~60	1,830	3,490	4,840	6,270	7,380
容許軸向力 / Max. Axial Force	F_{2aB}	N	5~60	915	1,745	2,420	3,135	3,690
使用壽命 / Service Life	L_H	hr	5~60	S5 周期運轉 : >12,000 (S1 連續運轉 : >6,000hrs) S5 Cycle Operation: >12,000 (S1 Continuous Operation: >6,000hrs)				
使用溫度 / Operating Temperature		℃	5~60	-15° C ~ +90 ° C				
潤滑 / Lubrication			5~60	全合成潤滑油 Synthetic Oil				
防護等級 / Protection Class			5~60	IP65				
安裝方向 / Mounting Position			5~60	任意方向 Any				

WES series

RATIO : 5.10.15.20.30.40.50.60

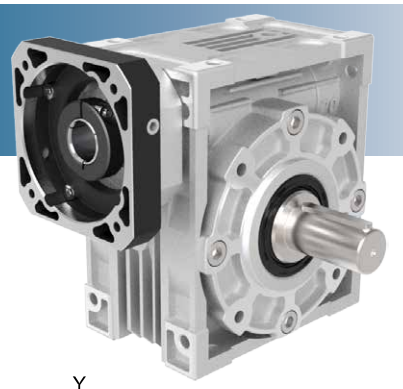

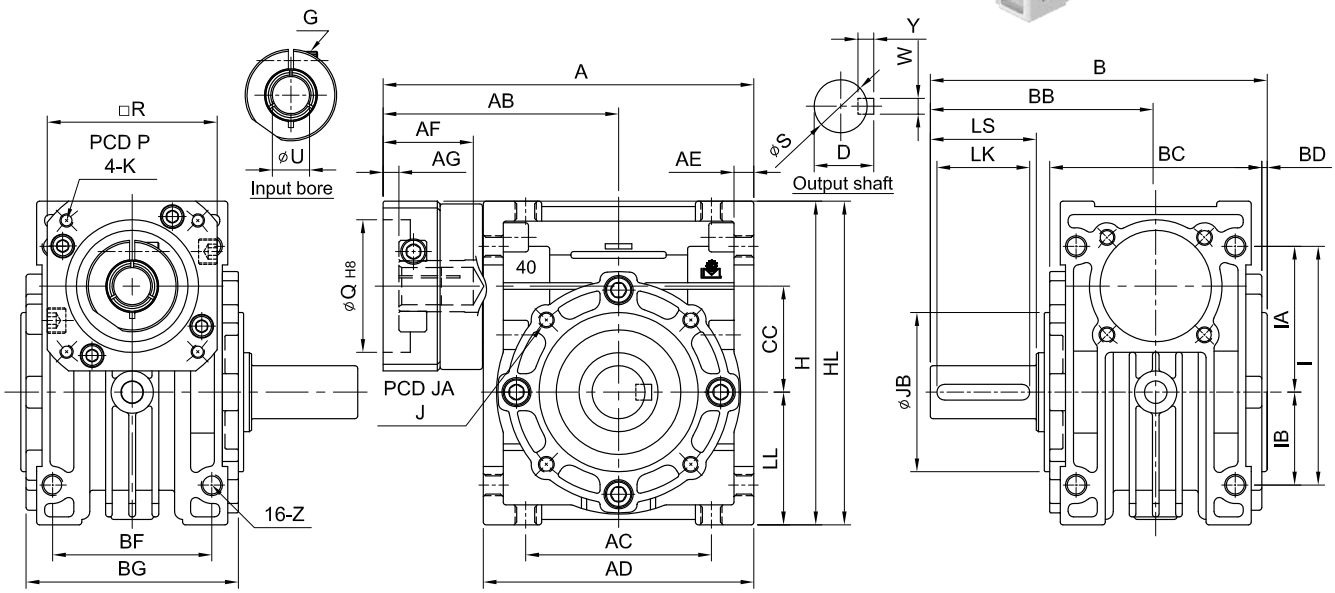

Code / Model	A	AB	AC	AD	AE	AF	AG	B	BB	BC	BD	BF	BG	CC	LL	I	IA	IB	Z	H	Weight (kg)
30	108	68	55	80	6	32	5	99.5	67.5	60	2	45	58	30	40	72	45	27	M6	98	1.4
40	140	89	70	102	7.5	34	6	127	85	80	2	60	72	40	50	90	55	35	M8	122	2.6
50	158	98	80	120	8.5	41	6	150	100	94	3	70	85	50	60	105	65	40	M10	145	4.7
60	195	122	100	146	10	59	9	159	105	102	3	85	102	60	75	136	83	53	M10	180	7.5
70	219	134	120	170	12	59	9	187	125	118	3	90	110	70	85	150	90	60	M10	200	10.6

unit : mm

	Code / Model	30	40	50	60	70
OUTPUT SHAFT	S	16	20	25	25	30
	Y	5	6	7	7	7
	W	5	6	8	8	8
	D	18	22.5	28	28	33
	LS	35	40	50	50	60
	LK	30	35	45	45	55
	J	8-M6 x P1.0	12-M6 x P1.0	12-M6 x P1.0	12-M8 x P1.25	12-M10 x P1.5
	JA	65	77	95	120	140
	JB	55	60	70	80	90
MOTOR FLANGE & INPUT BORE	P	46、60、63	70、75、90	70、75、90	90、100、115、145	90、100、115、145
	K	M3 x P0.5 M4 x P0.7 M5 x P0.8	M4 x P0.7 M5 x P0.8 M6 x P1.0	M4 x P0.7 M5 x P0.8 M6 x P1.0	M5 x P0.8 M6 x P1.0 M8 x P1.25	M5 x P0.8 M6 x P1.0 M8 x P1.25
	R	46、55	64、70、80	64、70、80	92、110、130	92、110、130
	G	M4 x P0.7	M5 x P0.8	M5 x P0.8	M6 x P1.0	M6 x P1.0
	Q	30、40、50	50、60、70	50、60、70	70、80、95、110	70、80、95、110
	U	8	14	19	24	24
	HL	100	122、125、130	145、150	181、190、200	210、220

WEO series

RATIO : 5.10.15.20.30.40.50.60

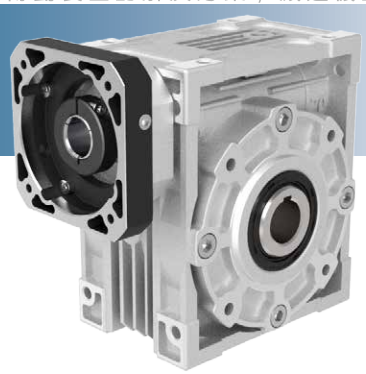

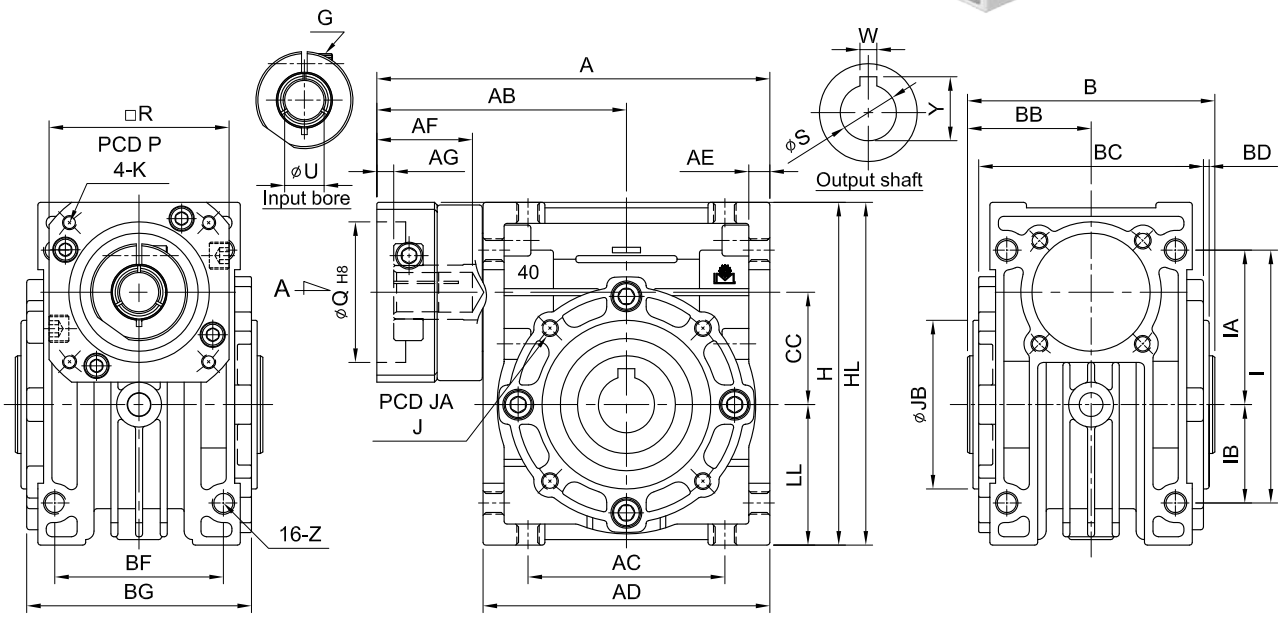

Code / Model	A	AB	AC	AD	AE	AF	AG	B	BB	BC	BD	BF	BG	CC	LL	I	IA	IB	Z	H	Weight (kg)
30	108	68	55	80	6	32	5	65	32.5	60	2	45	58	30	40	72	45	27	M6	98	1.3
40	140	89	70	102	7.5	34	6	88	44	80	2	60	72	40	50	90	55	35	M8	122	2.5
50	158	98	80	120	8.5	41	6	100	50	94	3	70	85	50	60	105	65	40	M10	145	4
60	195	122	100	146	10	59	9	108	54	102	3	85	102	60	75	136	83	53	M10	180	6.7
70	219	134	120	170	12	59	9	128	64	118	3	90	110	70	85	150	90	60	M10	200	9

unit : mm

	Code / Model	30	40	50	60	70
OUTPUT SHAFT	S	14	20	25	25	30
	Y	16.3	22.8	28.3	28.3	33.3
	W	5	6	8	8	8
	J	8-M6 x P1.0	12-M6 x P1.0	12-M6 x P1.0	12-M8 x P1.25	12-M10 x P1.5
	JA	65	77	95	120	140
	JB	55	60	70	80	90
MOTOR FLANGE & INPUT BORE	P	46、60、63	70、75、90	70、75、90	90、100、115、145	90、100、115、145
	K	M3 x P0.5 M4 x P0.7 M5 x P0.8	M4 x P0.7 M5 x P0.8 M6 x P1.0	M4 x P0.7 M5 x P0.8 M6 x P1.0	M5 x P0.8 M6 x P1.0 M8 x P1.25	M5 x P0.8 M6 x P1.0 M8 x P1.25
	R	46、55	64、70、80	64、70、80	92、110、130	92、110、130
	G	M4 x P0.7	M5 x P0.8	M5 x P0.8	M6 x P1.0	M6 x P1.0
	Q	30、40、50	50、60、70	50、60、70	70、80、95、110	70、80、95、110
	U	8	14	19	24	24
	HL	100	122、125、130	145、150	181、190、200	210、220

WEN series

RATIO : 5.10.15.20.30.40.50.60

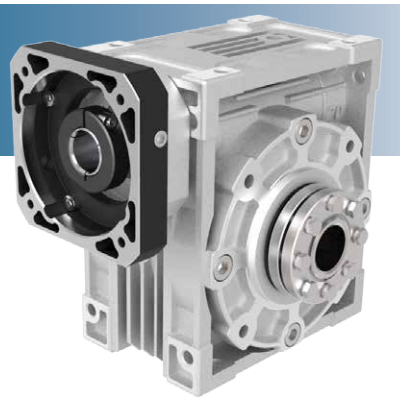

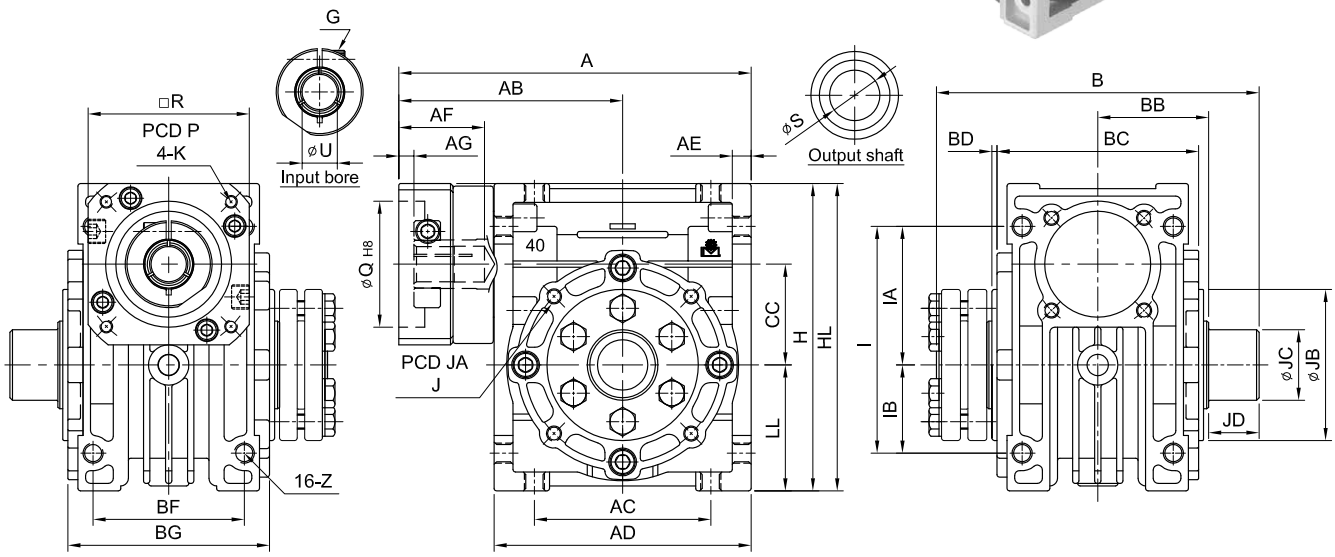

Code / Model	A	AB	AC	AD	AE	AF	AG	B	BB	BC	BD	BF	BG	CC	LL	I	IA	IB	Z	H	Weight (kg)
30	108	68	55	80	6	32	5	108	36	60	2	45	58	30	40	72	45	27	M6	98	1.6
40	140	89	70	102	7.5	34	6	128	46	80	2	60	72	40	50	90	55	35	M8	122	2.8
50	158	98	80	120	8.5	41	6	146	53	94	3	70	85	50	60	105	65	40	M10	145	4.3
60	195	122	100	146	10	59	9	154	57	102	3	85	102	60	75	136	83	53	M10	180	7
70	219	134	120	170	12	59	9	172	65	118	3	90	110	70	85	150	90	60	M10	200	10.6

unit : mm

Code	Model	30	40	50	60	70
OUTPUT SHAFT	S	14	20	25	25	30
	J	8-M6 x P1.0	12-M6 x P1.0	12-M6 x P1.0	12-M8 x P1.25	12-M10 x P1.5
	JA	65	77	95	120	140
	JB	55	60	70	80	90
	JC	22	28	34	35	40
	JD	18	18	20	20	21
MOTOR FLANGE & INPUT BORE	P	46、60、63	70、75、90	70、75、90	90、100、115、145	90、100、115、145
	K	M3 x P0.5 M4 x P0.7 M5 x P0.8	M4 x P0.7 M5 x P0.8 M6 x P1.0	M4 x P0.7 M5 x P0.8 M6 x P1.0	M5 x P0.8 M6 x P1.0 M8 x P1.25	M5 x P0.8 M6 x P1.0 M8 x P1.25
	R	46、55	64、70、80	64、70、80	92、110、130	92、110、130
	G	M4 x P0.7	M5 x P0.8	M5 x P0.8	M6 x P1.0	M6 x P1.0
	Q	30、40、50	50、60、70	50、60、70	70、80、95、110	70、80、95、110
	U	8	14	19	24	24
	HL	100	122、125、130	145、150	181、190、200	210、220

WESF series

RATIO : 5.10.15.20.30.40.50.60

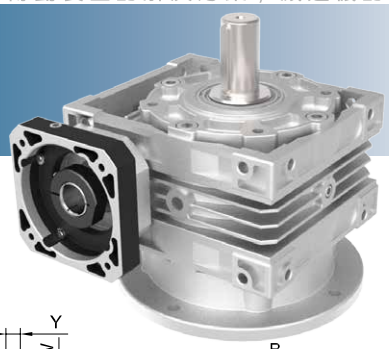

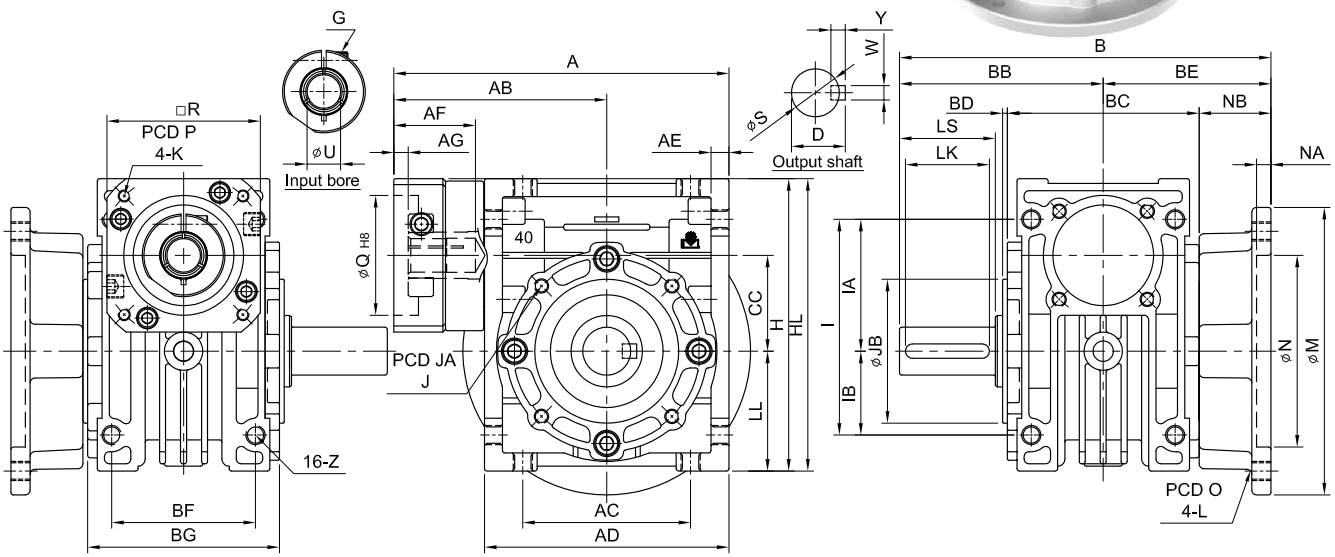

Code / Model	A	AB	AC	AD	AE	AF	AG	B	BB	BC	BD	BE	BF	BG	NB	CC	LL	I	IA	IB	Z	H	Weight (kg)
30	108	68	55	80	6	32	5	127.5	67.5	60	2	60	45	58	30	30	40	72	45	27	M6	98	1.5
40	140	89	70	102	7.5	34	6	155	85	80	2	70	60	72	30	40	50	90	55	35	M8	122	2.8
50	158	98	80	120	8.5	41	6	180	100	94	3	80	70	85	33	50	60	105	65	40	M10	145	5
60	195	122	100	146	10	59	9	205	105	102	3	100	85	102	49	60	75	136	83	53	M10	180	8
70	219	134	120	170	12	59	9	225	125	118	3	100	90	110	41	70	85	150	90	60	M10	200	11.6

unit : mm

Code	Model	30	40	50	60	70
OUTPUT SHAFT	S	16	20	25	25	30
	Y	5	6	7	7	7
	W	5	6	8	8	8
	D	18	22.5	28	28	33
	LS	35	40	50	50	60
	LK	30	35	45	45	55
	J	8-M6 x P1.0	12-M6 x P1.0	12-M6 x P1.0	12-M8 x P1.25	12-M10 x P1.5
	JA	65	77	95	120	140
	JB	55	60	70	80	90
	N	70	80	95	130	150
	NA	5	6	6	7	7
	O	85	100	120	160	185
	L	M6 x P1.0	M8 x P1.25	M10 x P1.5	M10 x P1.5	M12 x P1.75
	M	100	120	140	180	210
MOTOR FLANGE & INPUT BORE	P	46、60、63	70、75、90	70、75、90	90、100、115、145	90、100、115、145
	K	M3 x P0.5 M4 x P0.7 M5 x P0.8	M4 x P0.7 M5 x P0.8 M6 x P1.0	M4 x P0.7 M5 x P0.8 M6 x P1.0	M5 x P0.8 M6 x P1.0 M8 x P1.25	M5 x P0.8 M6 x P1.0 M8 x P1.25
	R	46、55	64、70、80	64、70、80	92、110、130	92、110、130
	G	M4 x P0.7	M5 x P0.8	M5 x P0.8	M6 x P1.0	M6 x P1.0
	Q	30、40、50	50、60、70	50、60、70	70、80、95、110	70、80、95、110
	U	8	14	19	24	24
	HL	100	122、125、130	145、150	181、190、200	210、220

WEOF series

RATIO : 5.10.15.20.30.40.50.60

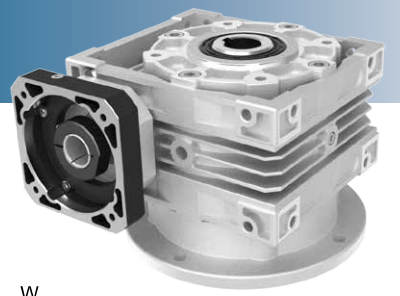

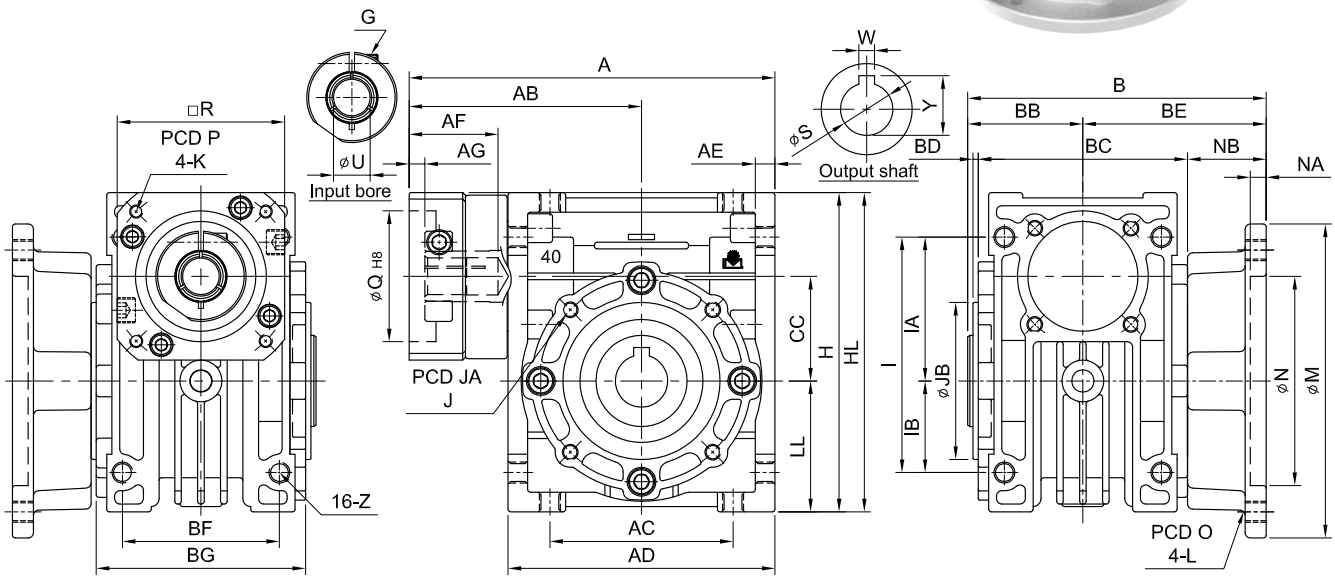

Code / Model	A	AB	AC	AD	AE	AF	AG	B	BB	BC	BD	BE	BF	BG	NB	CC	LL	I	IA	IB	Z	H	Weight (kg)
30	108	68	55	80	6	32	5	92.5	32.5	60	2	60	45	58	30	30	40	72	45	27	M6	98	1.4
40	140	89	70	102	7.5	34	6	114	44	80	2	70	60	72	30	40	50	90	55	35	M8	122	2.7
50	158	98	80	120	8.5	41	6	130	50	94	3	80	70	85	33	50	60	105	65	40	M10	145	4.3
60	195	122	100	146	10	59	9	154	54	102	3	100	85	102	49	60	75	136	83	53	M10	180	7.3
70	219	134	120	170	12	59	9	164	64	118	3	100	90	110	41	70	85	150	90	60	M10	200	10

unit : mm

Code	Model	30	40	50	60	70
OUTPUT SHAFT	S	14	20	25	25	30
	Y	16.3	22.8	28.3	28.3	33.3
	W	5	6	8	8	8
	J	8-M6 x P1.0	12-M6 x P1.0	12-M6 x P1.0	12-M8 x P1.25	12-M10 x P1.5
	JA	65	77	95	120	140
	JB	55	60	70	80	90
	N	70	80	95	130	150
	NA	5	6	6	7	7
	O	85	100	120	160	185
	L	M6 x P1.0	M8 x P1.25	M10 x P1.5	M10 x P1.5	M12 x P1.75
	M	100	120	140	180	210
MOTOR FLANGE & INPUT BORE	P	46、60、63	70、75、90	70、75、90	90、100、115、145	90、100、115、145
	K	M3 x P0.5 M4 x P0.7 M5 x P0.8	M4 x P0.7 M5 x P0.8 M6 x P1.0	M4 x P0.7 M5 x P0.8 M6 x P1.0	M5 x P0.8 M6 x P1.0 M8 x P1.25	M5 x P0.8 M6 x P1.0 M8 x P1.25
	R	46、55	64、70、80	64、70、80	92、110、130	92、110、130
	G	M4 x P0.7	M5 x P0.8	M5 x P0.8	M6 x P1.0	M6 x P1.0
	Q	30、40、50	50、60、70	50、60、70	70、80、95、110	70、80、95、110
	U	8	14	19	24	24
	HL	100	122、125、130	145、150	181、190、200	210、220

WENF series

RATIO : 5.10.15.20.30.40.50.60

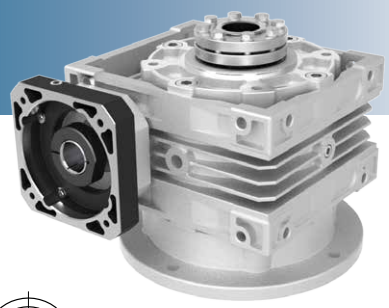

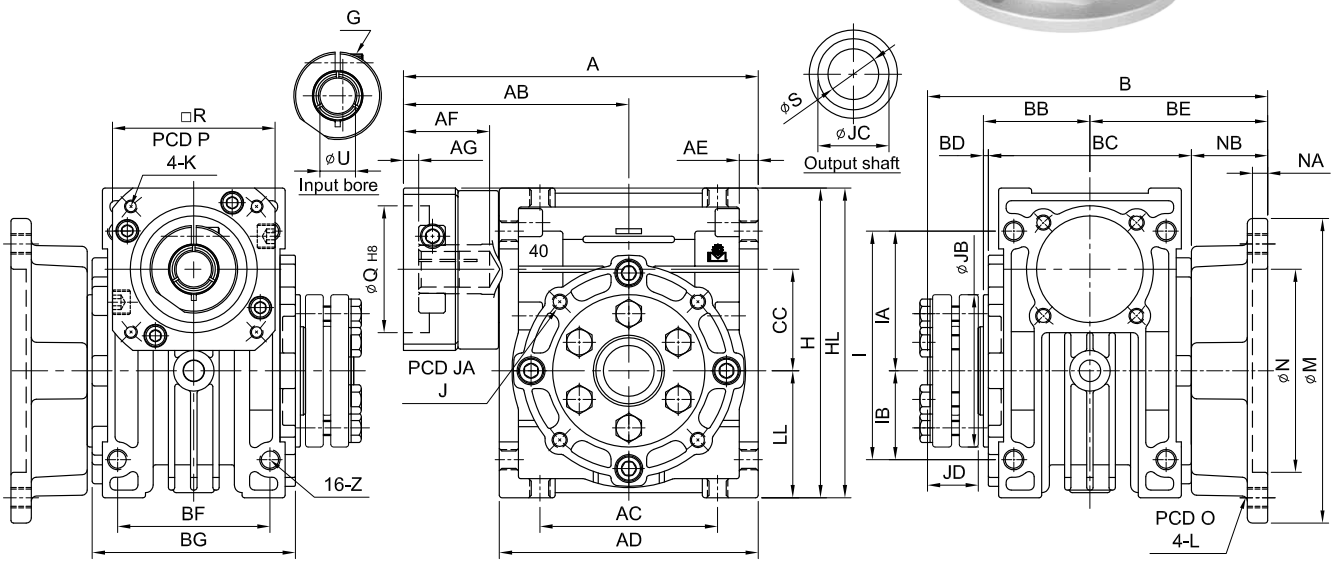

Code / Model	A	AB	AC	AD	AE	AF	AG	B	BB	BC	BD	BE	BF	BG	NB	CC	LL	I	IA	IB	Z	H	Weight (kg)
30	108	68	55	80	6	32	5	114	32.5	60	2	60	45	58	30	30	40	72	45	27	M6	98	1.7
40	140	89	70	102	7.5	34	6	134	44	80	2	70	60	72	30	40	50	90	55	35	M8	122	2.9
50	158	98	80	120	8.5	41	6	153	50	94	3	80	70	85	33	50	60	105	65	40	M10	145	4.6
60	195	122	100	146	10	59	9	177	54	102	3	100	85	102	49	60	75	136	83	53	M10	180	7.5
70	219	134	120	170	12	59	9	186	64	118	3	100	90	110	41	70	85	150	90	60	M10	200	11.6

unit : mm

Code	Model	30	40	50	60	70
OUTPUT SHAFT	S	14	20	25	25	30
	J	8-M6 x P1.0	12-M6 x P1.0	12-M6 x P1.0	12-M8 x P1.25	12-M10 x P1.5
	JA	65	77	95	120	140
	JB	55	60	70	80	90
	JC	22	28	34	35	40
	JD	20	20	21	21	22
	N	70	80	95	130	150
	NA	5	6	6	7	7
	O	85	100	120	160	185
	L	M6 x P1.0	M8 x P1.25	M10 x P1.5	M10 x P1.5	M12 x P1.75
	M	100	120	140	180	210
MOTOR FLANGE & INPUT BORE	P	46、60、63	70、75、90	70、75、90	90、100、115、145	90、100、115、145
	K	M3 x P0.5 M4 x P0.7 M5 x P0.8	M4 x P0.7 M5 x P0.8 M6 x P1.0	M4 x P0.7 M5 x P0.8 M6 x P1.0	M5 x P0.8 M6 x P1.0 M8 x P1.25	M5 x P0.8 M6 x P1.0 M8 x P1.25
	R	46、55	64、70、80	64、70、80	92、110、130	92、110、130
	G	M4 x P0.7	M5 x P0.8	M5 x P0.8	M6 x P1.0	M6 x P1.0
	Q	30、40、50	50、60、70	50、60、70	70、80、95、110	70、80、95、110
	U	8	14	19	24	24
	HL	100	122、125、130	145、150	181、190、200	210、220