JT series

Indication of Model Numbers
機種型號表示

JT	90	–	R	P	□	T	–	10	L	–	P0
減速機機型 Type	型號 Model		入力表示 Input	出力表示 Output	樣式 Shaft	軸承形式 Bearing		速比 Ratio	軸向 Shaft Direction		背隙等級 Backlash Class
JT	90		F: 入力法蘭 Input Flange R: 減速機 Reducer D: 入力軸心 Input Shaft	P: 滾珠螺桿式 Ball Screw V: 雙出力軸心 Double Output Shaft	1: 1 出軸 1 Shaft 2: 2 出軸 2 Shaft 3: 3 出軸 3 Shaft	T: 滾錐軸承 Taper Bearing		單段 1-Stage 2 雙段 2-Stage 10	L: 左軸 Left Shaft R: 右軸 Right Shaft ---------- 出力形式 P 可以選擇軸向 Shaft direction is optional for output type P.		P0 P1 P2

Rotating Direction
旋轉方向說明

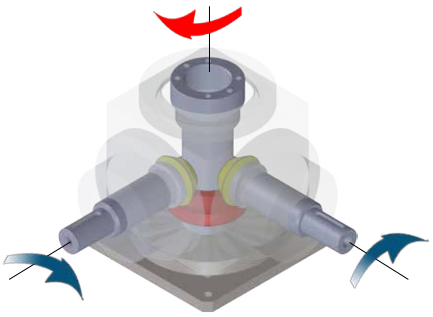

L 軸向
Shaft Direction
(標準 Standard)

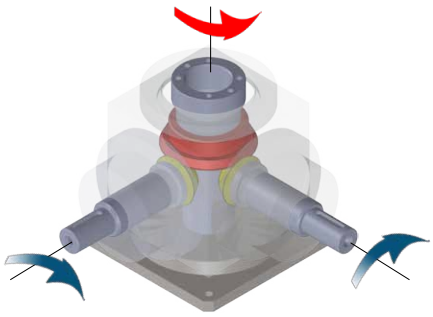

R 軸向
Shaft Direction
(可選 Optional)

Note:
本公司出廠標準品使用「標準軸向」，R 軸向請於訂單上註明。
Standard product is L shaft direction, R shaft direction is optional.

Selection of Type
產品樣式選擇

入力形式 Input Type

出力形式 Output Type	F 入力法蘭 Input Flange	R 減速機 Reducer	D 入力軸心 Input Shaft
V 雙出力軸心 Double Output Shaft	FV	RV	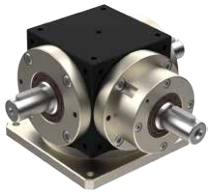 DV
P1 滾珠螺桿式 1 出軸 Ball Screw 1 Shaft	FP1	RP1	DP1
P2 滾珠螺桿式 2 出軸 Ball Screw 2 Shaft	FP2	RP2	DP2
P3 滾珠螺桿式 3 出軸 Ball Screw 3 Shaft	FP3	RP3	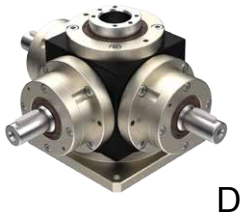 DP3

出力形式 P 可以選擇軸向。Shaft direction is optional for output type P.

Characteristic of JT Series

JT 系列產品特性

規格 Parameter	Code	Unit	Ratio	90
額定輸出扭矩 / Rated Output Torque (Nominal output torque)	T_{2N}	Nm	2、10	68
最大加速扭矩 / Max. Acceleration Torque	T_{2B}	Nm	2、10	1.5 倍額定輸出扭矩 1.5 Times of Rated Output Torque
最大輸出扭矩 / Max. Output Torque 急停扭矩 / Emergency Stop Torque	T_{2NOT}	Nm	2、10	2 倍額定輸出扭矩 2 Times of Rated Output Torque
額定輸入轉速 / Rated Input Speed	n_{1N}	rpm	2、10	3,000
最大輸入轉速 / Max. Input Speed	n_{1B}	rpm	2、10	6,000
背隙 / Backlash	J_t	arcmin	P0	≦ 3
			P1	≦ 6
			P2	≦ 9
容許徑向力 / Max. Radial Force 滾錐軸承 Taper Bearing	F_{2rB}	N	2、10	3,200
容許軸向力 / Max. Axial Force 滾錐軸承 Taper Bearing	F_{2aB}	N	2、10	1,600
使用壽命 / Service Life	L_H	hr	2、10	S5 周期運轉 Cycle Operation: >30,000
效　　率 / Efficiency	η	%	2、10	≧ 96%
使用溫度 / Operating Temperature		℃	2、10	-10℃ ~ +90℃
潤　　滑 / Lubrication			2、10	全合成潤滑油 Synthetic Oil
噪 音 值 / Noise Level		dB	2、10	≦ 74

Applications
減速機應用範例

○兩點同步升降
Two-Point Synchronous Lift

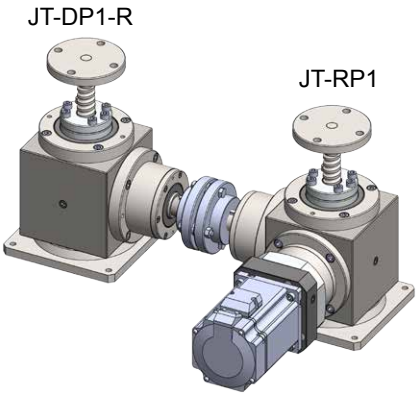

○兩點同步升降
Two-Point Synchronous Lift

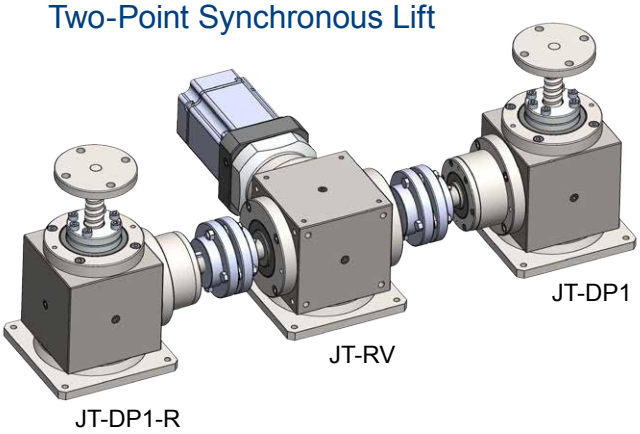

○四點同步升降
Four-Point Synchronous Lift

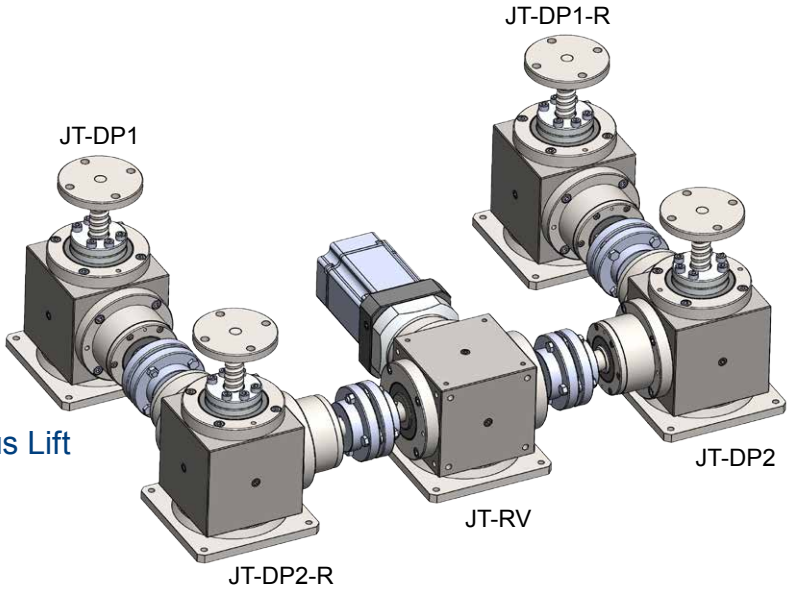

○六點同步升降
Six-Point Synchronous Lift

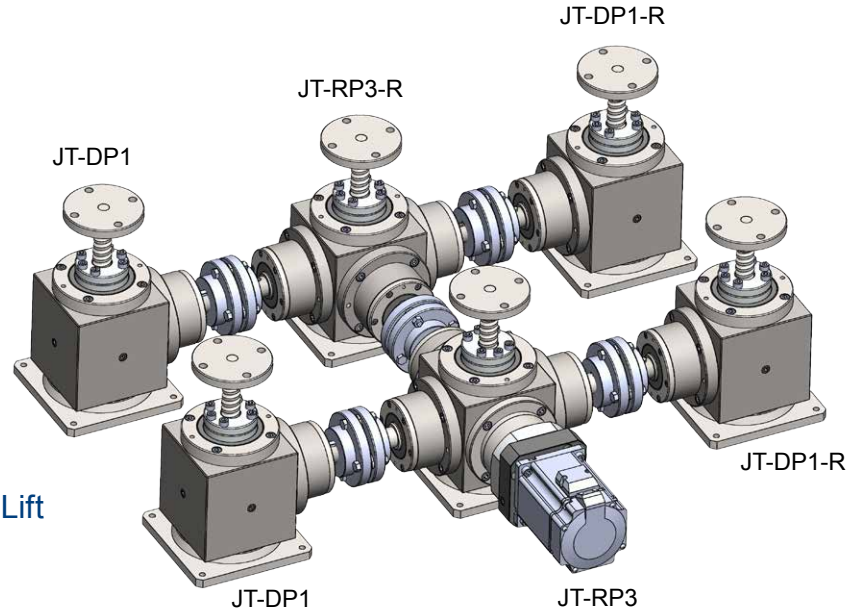

MODEL : JT90

RATIO : 2 (單段 1-Stage)

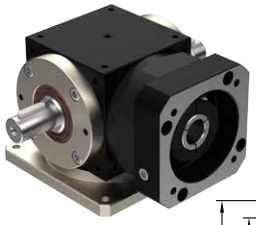

JT-FV

入力法蘭 - 雙出力軸心

Input Flange - Double Output Shaft

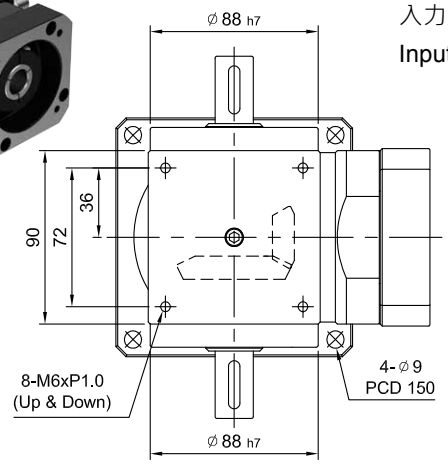

unit:mm

Model / Code	90
A1	16、19、22、24
A2	70、80、95、110
A3	M5、M6、M8
A4	90、100、115、145
A5	92、110、130
B1	148、162
B2	58、72
B3	51、65.5
B4	9、23.5
Weight ±3% (kg)	5.4

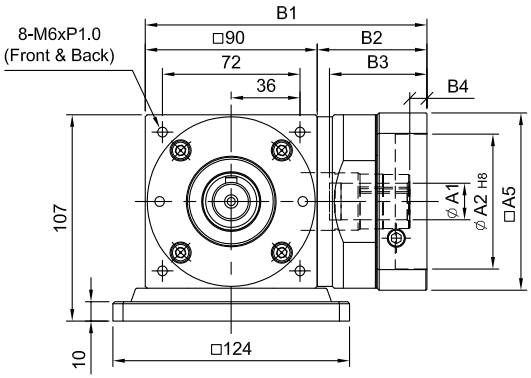

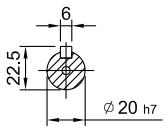

A-A SECTION

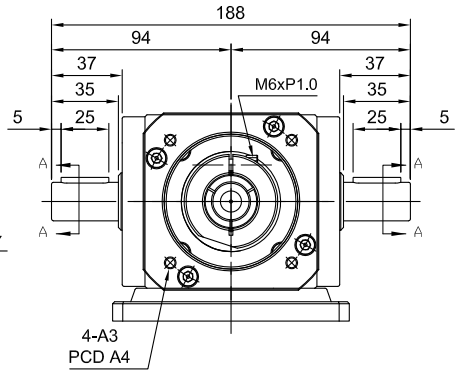

JT-FP1

入力法蘭 - 滾珠螺桿式 -1 出軸

Input Flange - Ball Screw - 1 Shout

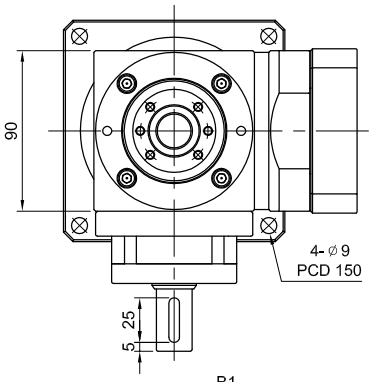

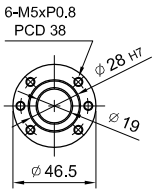

A VIEW

unit:mm

Model / Code	90
A1	16、19、22、24
A2	70、80、95、110
A3	M5、M6、M8
A4	90、100、115、145
A5	92、110、130
B1	148、162
B2	58、72
B3	51、65.5
B4	9、23.5
Weight ±3% (kg)	7.1

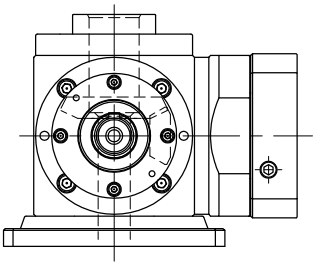

R 軸
Shaft Direction

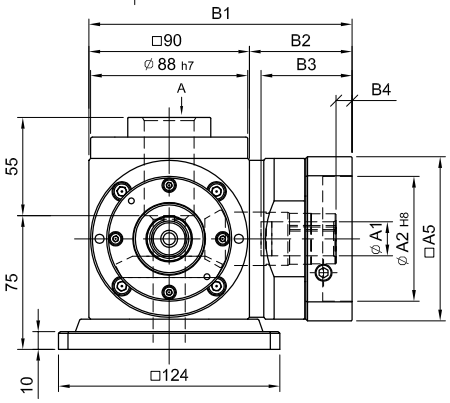

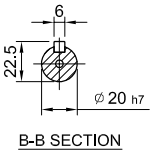

B-B SECTION

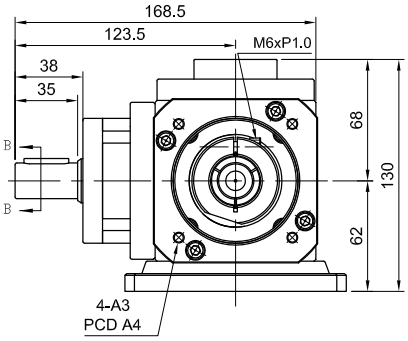

MODEL : JT90

RATIO : 2 (單段 1-Stage)

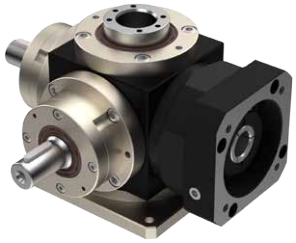

JT-FP2

入力法蘭 - 滾珠螺桿式 -2 出軸

Input Flange - Ball Screw - 2 Shout

unit:mm

Code \ Model	90
A1	16、19、22、24
A2	70、80、95、110
A3	M5、M6、M8
A4	90、100、115、145
A5	92、110、130
B1	226、240.5
B2	102.5、117
B3	58、72
B4	51、65.5
B5	9、23.5
Weight ±3% (kg)	8.5

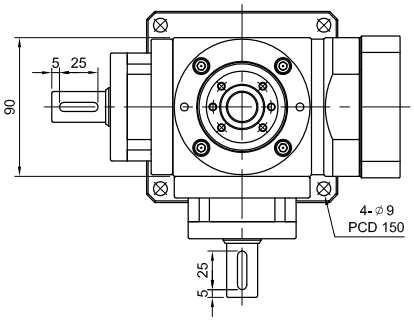

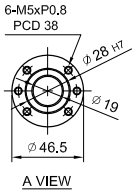

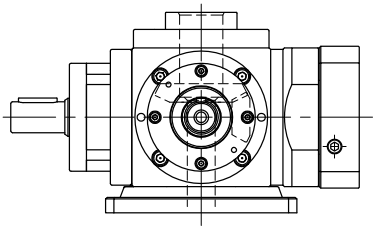

R 軸
Shaft Direction

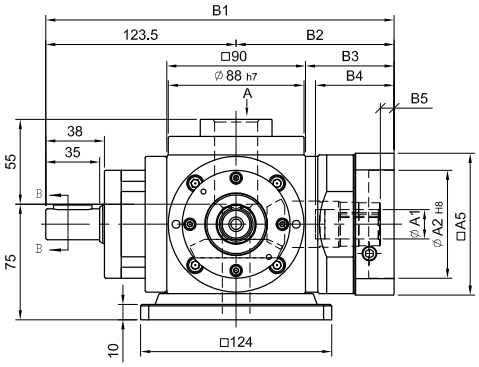

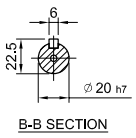

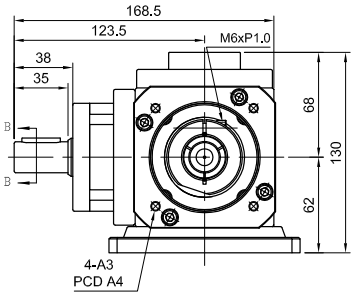

JT-FP3

入力法蘭 - 滾珠螺桿式 -3 出軸

Input Flange - Ball Screw - 3 Shout

unit:mm

Code \ Model	90
A1	16、19、22、24
A2	70、80、95、110
A3	M5、M6、M8
A4	90、100、115、145
A5	92、110、130
B1	226、240.5
B2	102.5、117
B3	58、72
B4	51、65.5
B5	9、23.5
Weight ±3% (kg)	9.9

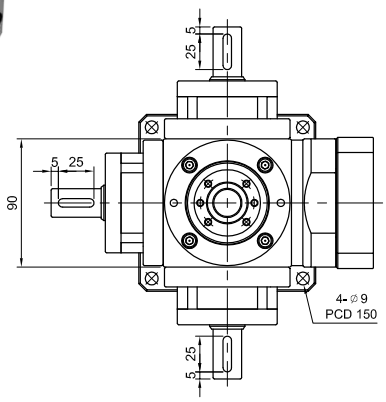

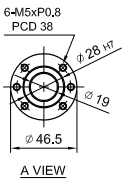

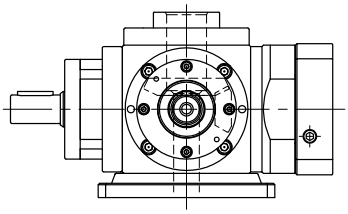

R 軸
Shaft Direction

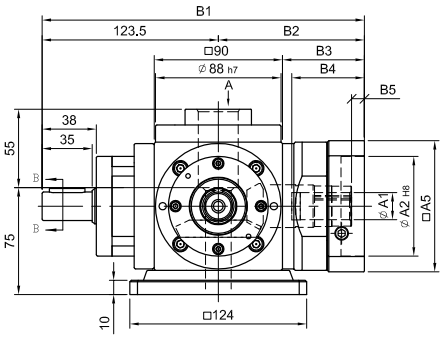

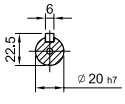

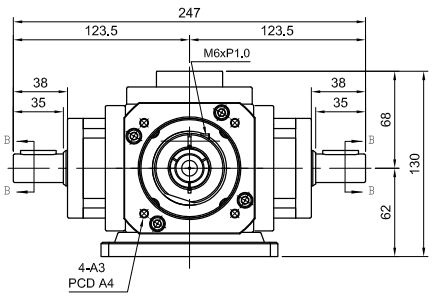

MODEL : JT90

RATIO : 10 (雙段 2-Stage)

JT-RV

減速機 - 雙出力軸心

Reducer - Double Output Shaft

unit:mm

Model / Code	90
A1	11、14、16、19
A2	50、60、70
A3	M4、M5、M6
A4	70、75、90
A5	64、70、80
B1	165、173
B2	75、83
B3	33.5、41.5
B4	6
Weight ±3% (kg)	5.9

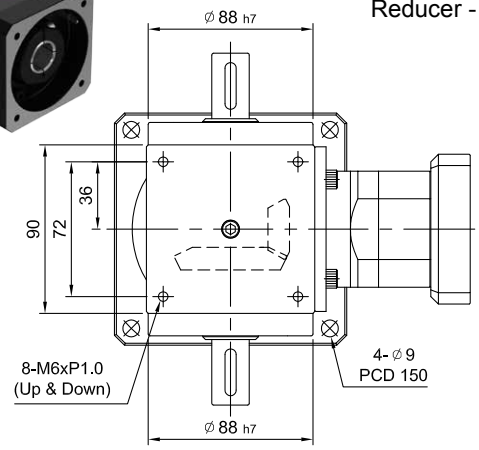

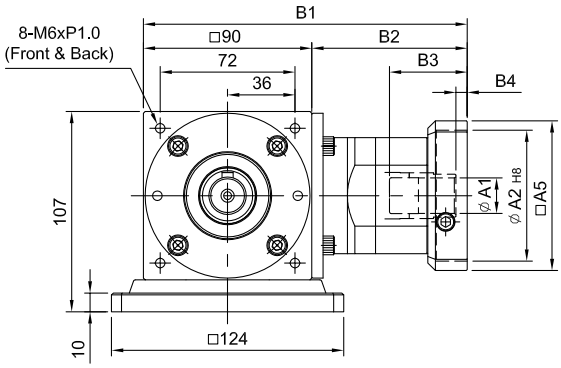

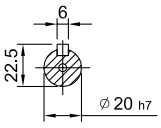

A-A SECTION

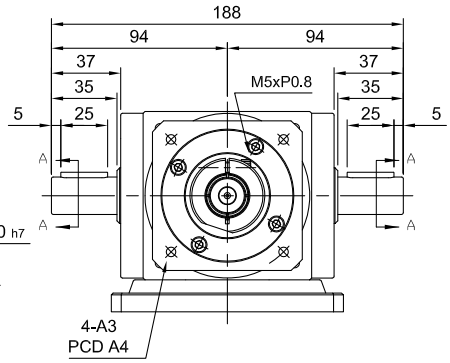

JT-RP1

減速機 - 滾珠螺桿式 -1 出軸

Reducer - Ball Screw - 1 Shout

unit:mm

Model / Code	90
A1	11、14、16、19
A2	50、60、70
A3	M4、M5、M6
A4	70、75、90
A5	64、70、80
B1	165、173
B2	75、83
B3	33.5、41.5
B4	6
Weight ±3% (kg)	10.1

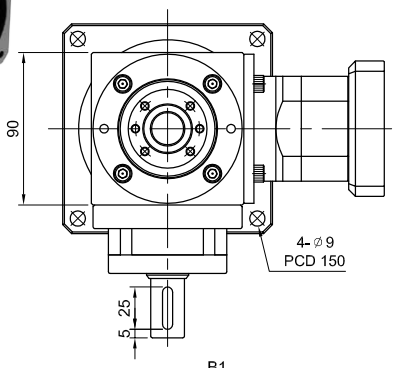

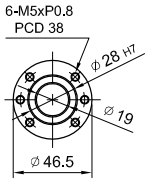

A VIEW

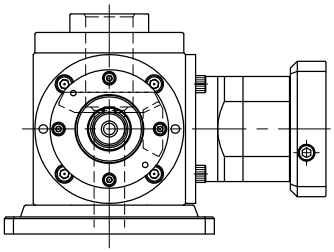

R 軸
Shaft Direction

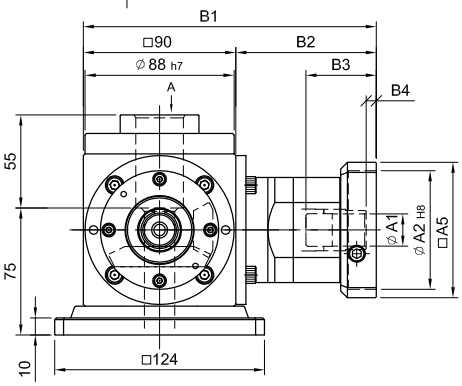

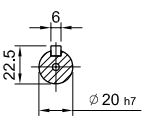

B-B SECTION

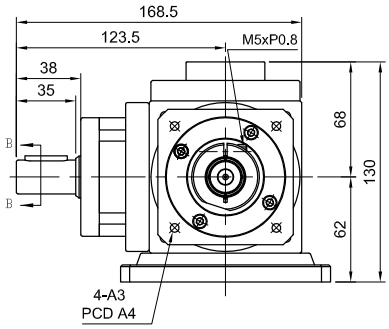

MODEL : JT90

RATIO : 10 (雙段 2-Stage)

JT-RP2

減速機 - 滾珠螺桿式 -2 出軸

Reducer - Ball Screw - 2 Shout

unit:mm

Code \ Model	90
A1	11、14、16、19
A2	50、60、70
A3	M4、M5、M6
A4	70、75、90
A5	64、70、80
B1	243.5、251.5
B2	120、128
B3	75、83
B4	33.5、41.5
B5	6
Weight ±3% (kg)	11.5

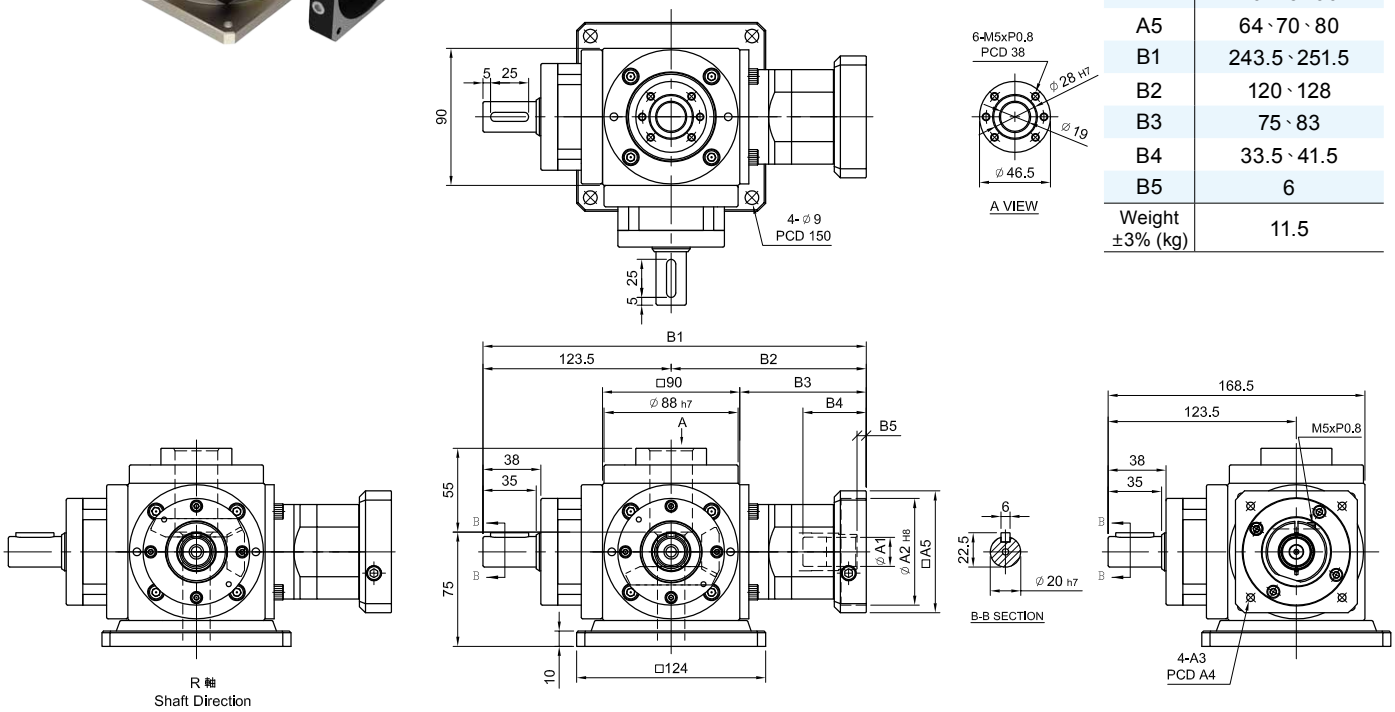

JT-RP3

減速機 - 滾珠螺桿式 -3 出軸

Reducer - Ball Screw - 3 Shout

unit:mm

Code \ Model	90
A1	11、14、16、19
A2	50、60、70
A3	M4、M5、M6
A4	70、75、90
A5	64、70、80
B1	243.5、251.5
B2	120、128
B3	75、83
B4	33.5、41.5
B5	6
Weight ±3% (kg)	13

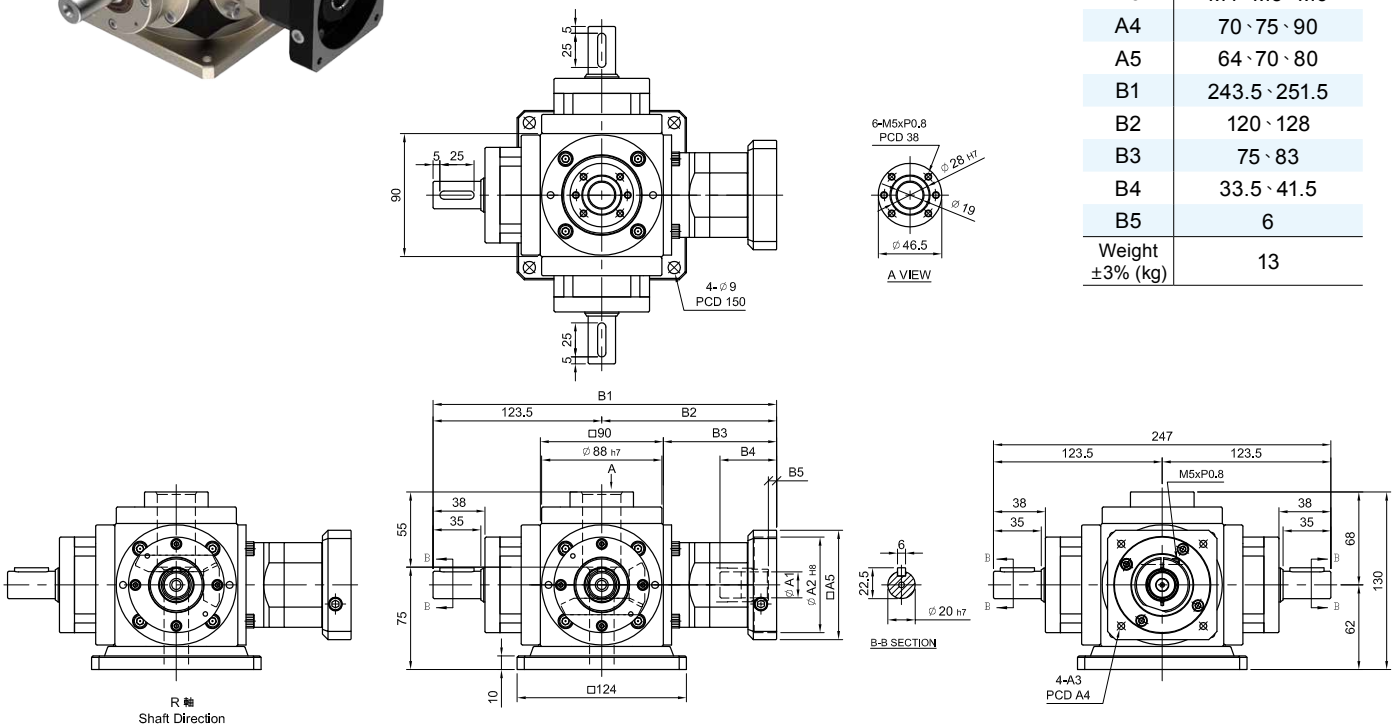

MODEL : JT90

RATIO : 2 (單段 1-Stage)

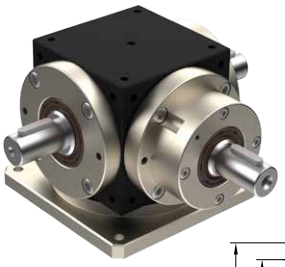

JT-DV

入力軸心 - 雙出力軸心

Input Shaft - Double Output Shaft

Model / Code	90
Weight ±3% (kg)	5.9

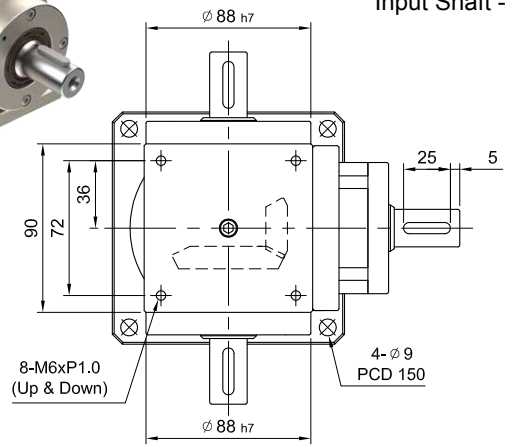

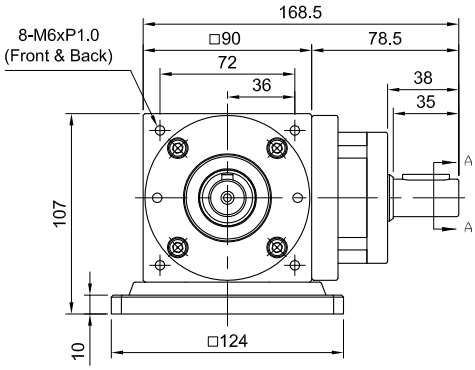

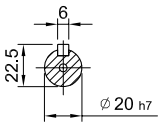

A-A SECTION

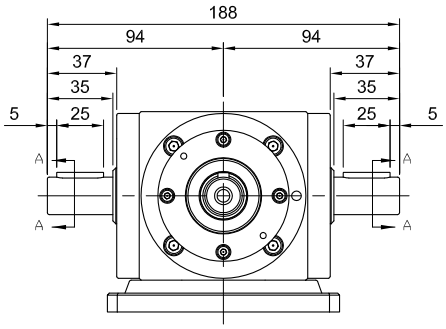

JT-DP1

入力軸心 - 滾珠螺桿式 -1 出軸

Input Shaft - Ball Screw - 1 Shout

Model / Code	90
Weight ±3% (kg)	6.02

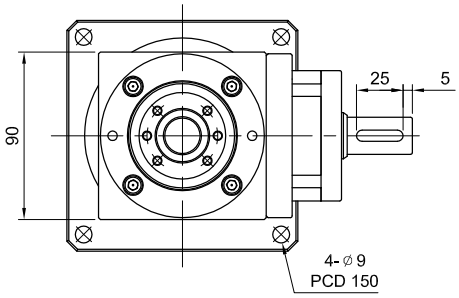

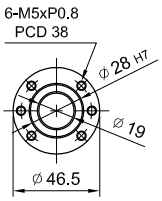

A VIEW

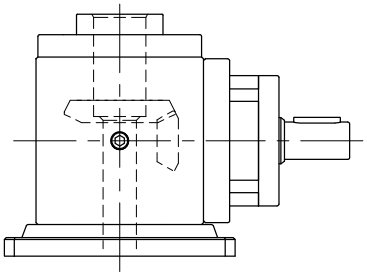

R 軸
Shaft Direction

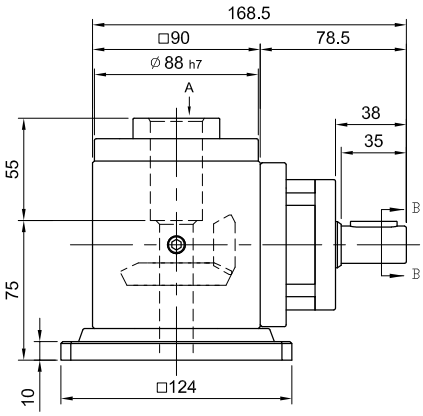

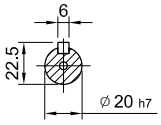

B-B SECTION

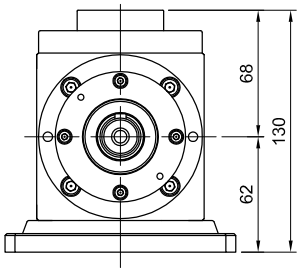

MODEL : JT90

RATIO : 2 (單段 1-Stage)

JT-DP2

入力軸心 - 滾珠螺桿式 -2 出軸

Input Shaft - Ball Screw - 2 Shout

Model / Code	90
Weight ±3% (kg)	7.46

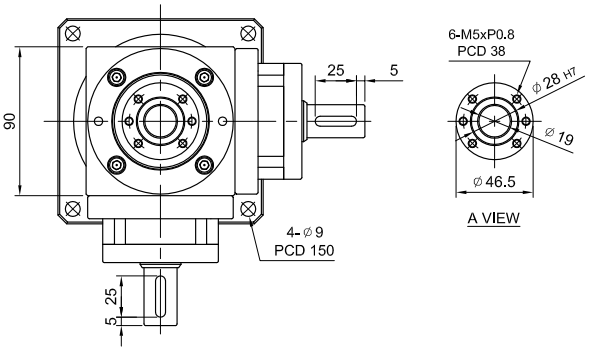

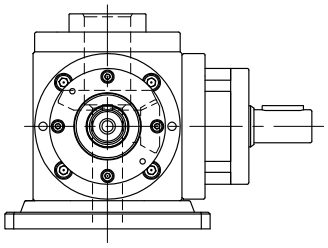

R 軸
Shaft Direction

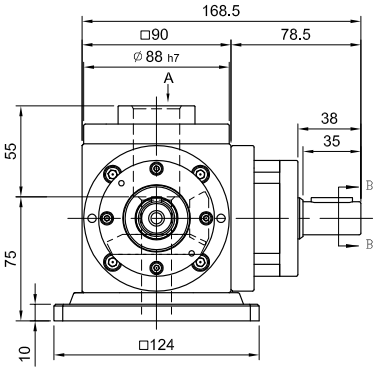

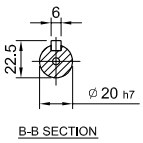

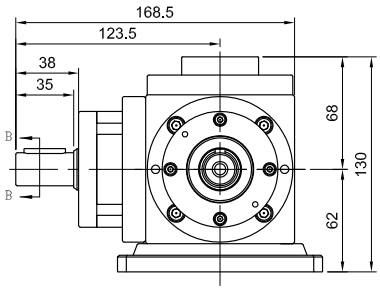

JT-DP3

入力軸心 - 滾珠螺桿式 -3 出軸

Input Shaft - Ball Screw - 3 Shout

Model / Code	90
Weight ±3% (kg)	8.9

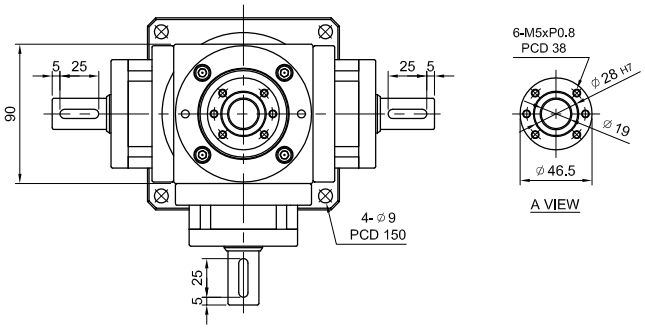

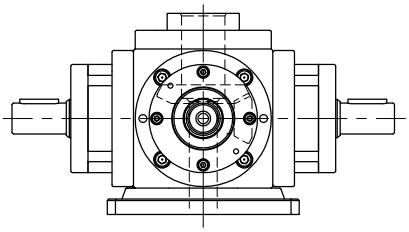

R 軸
Shaft Direction

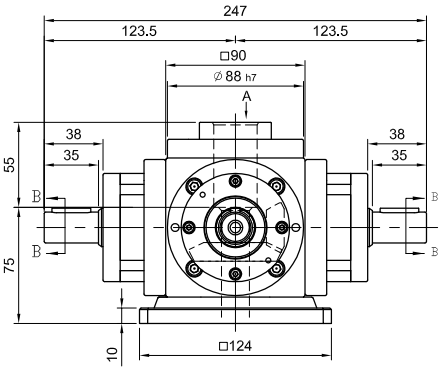

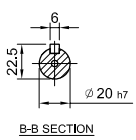

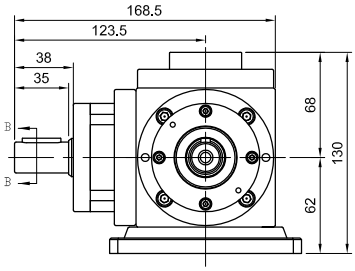

Reference Information of Ball Screw
滾珠螺桿參考資料

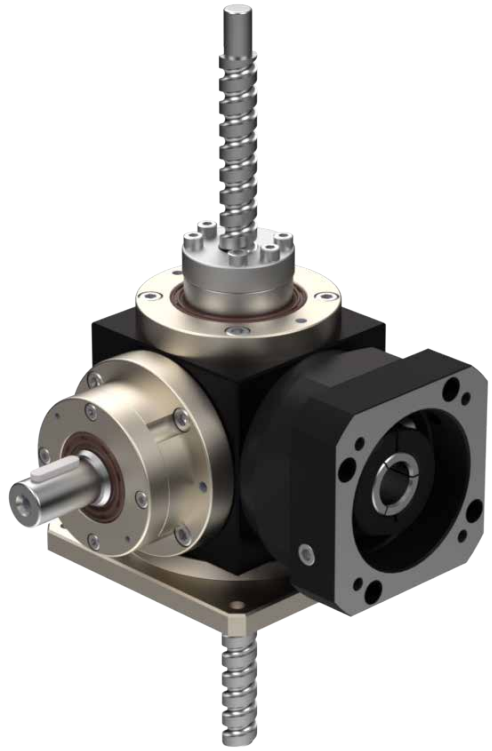

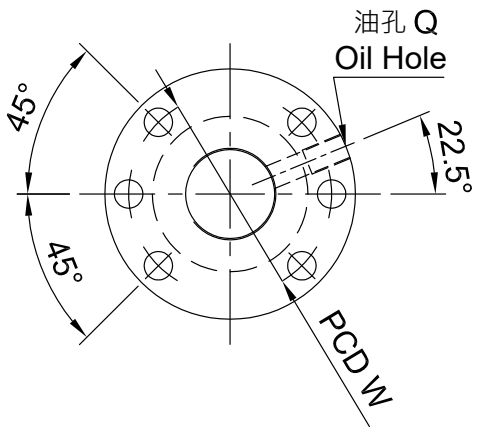

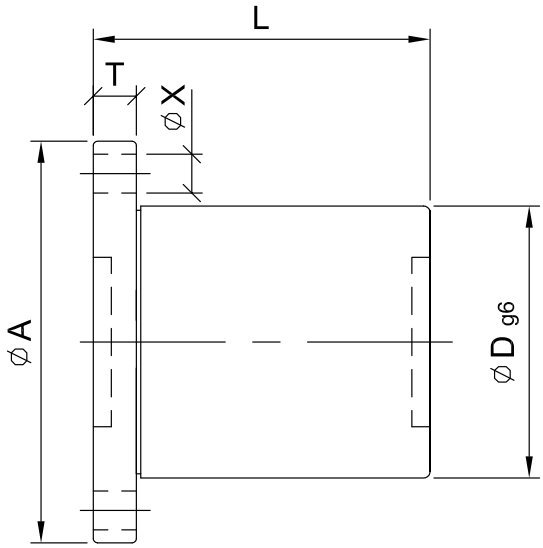

配合減速機型號 Model of Reducer	螺桿尺寸 Screw Size		基本額定負荷 Basic Rate Load (kgf)		螺帽 Nut		法蘭 Flange			螺絲孔 Screw Bolt	油孔 Oil Hole	螺桿長度 Length
	外徑 O.D.	導程 Lead	動負荷 Dynamic	靜負荷 Static	D	L	A	T	W	X	Q	
90	15	5	1210	2130	28	39	48	10	38	5.5	M6xP1.0	
	15	10	950	1650	28	47	48	10	38	5.5	M6xP1.0	
	15	16	910	1600	28	64	48	10	38	5.5	M6xP1.0	

MEMO