MODEL：TS63

RATIO：14.8、15.5、19.7、20.7、22.7

用途：電動代步車傳動軸 Application: Transaxle for Powered Scooter

型式：差速器（中型車） Specification: Differential Gear

段數：1 段平行齒輪 +4 只傘齒輪 Stage: 1 stage, helical gear + bevel gear

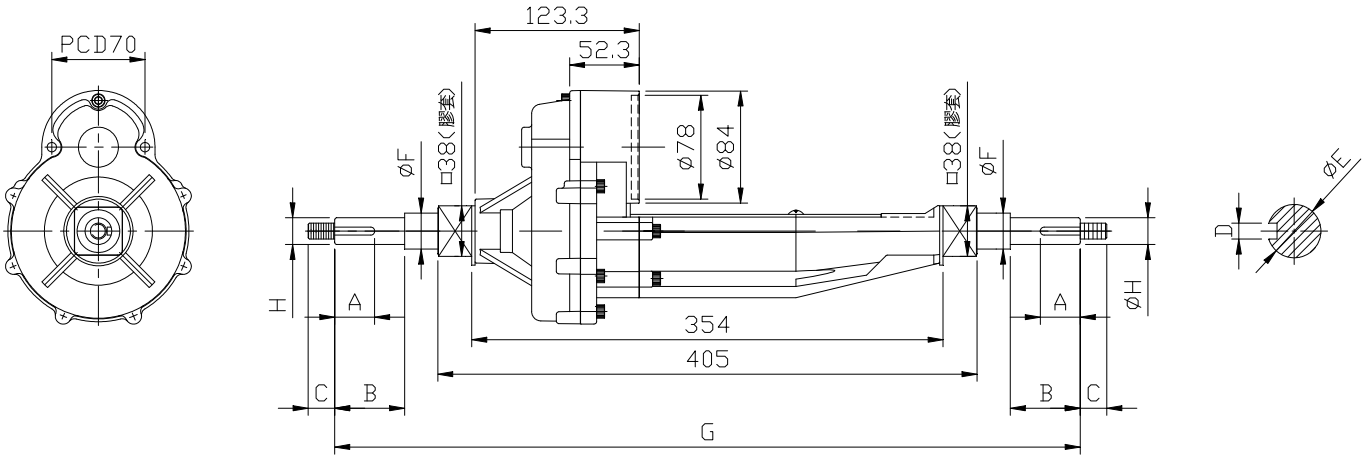

說明：參考載重（機台重量 80kg+ 使用者載重 160kg）= 總重 ≦ 240kg

Max. Loading capacity : Wheel chair 80kg+ Personnel 160kg ≦ 240kg

NO	A	B	C	D	E	F	G
規格說明	≦ 65	≦ 70	≦ 20	≦ 8	≦ Φ20	≦ Φ20	≦ 600

規格 Model No.	Ratio / Unit	14.8	15.5	19.7	20.7	22.7
額定輸出扭矩（額定 / 連續運轉）Rated Output Torque	Nm	55	57.5	57.5	59	71
最大輸出扭矩（急停 / 瞬間啟動）Max. Output Torque	Nm	3 倍額定輸出扭矩 3 Times of Rated Output Torque				
額定輸入轉速 Rated Input Speed	rpm	4,700				
最大輸入轉速 Max. Input Speed	rpm	5,300				
馬達額定功率（僅供參考）Motor Rated Input Power	W	400W	400W	300W	300W	300W
噪音值 Noise Level(量測距離 30cm)	dB	≦ 65	≦ 65	≦ 62	≦ 62	≦ 62
容許徑向力 Max. Radial Force	kgf	280				
容許軸向力 Max. Axial Force	kgf	150				
效率 Efficiency	%	≧ 95	≧ 95	≧ 95	≧ 95	≧ 95
使用溫度 Operating Temperature	℃	-15℃ ~ +80℃				
減速機重量 Reducer Weight ±3%	Kg	5.5				