MODEL：RSL20

RATIO : 82

Unit: mm

Code \ Model	RSL20
A1	100、145
A2	M6、M8
A3	80、110
A4	92、130
A5	16、24
A6	5、8
A7	18.3、27.3
A8	M6xP1.0、M8xP1.25

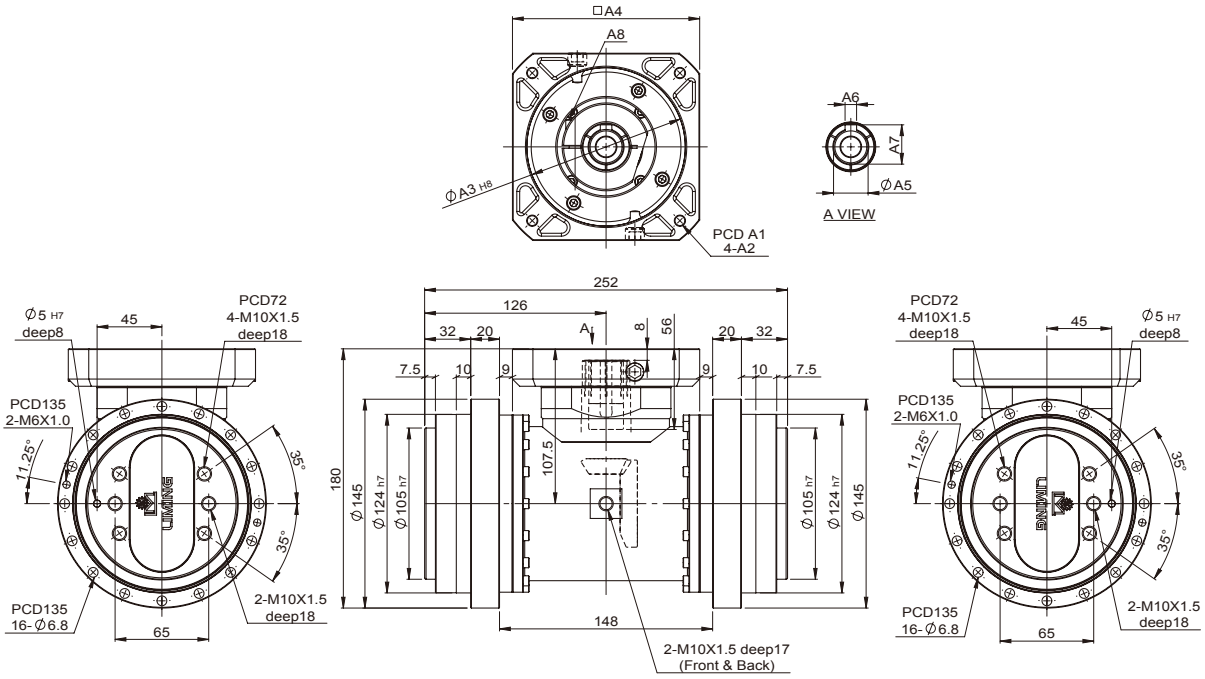

特性 Characteristic	代號	單位 Unit	RSL20
輸出平台支撐軸承 / Output Table Supporting Bearing			斜角滾珠軸承 Angular Contact Ball Bearing
額定輸出扭矩 / Rated Output Torque		Nm	200
最大輸出扭矩 / Max. Output Torque 急停扭矩 / Emergency Stop Torque	T_{2NOT}	Nm	5 倍額定輸出扭矩 5 Time of Rated Output Torque
最大加速力矩 / Max. Acceleration Torque	T_{2B}	Nm	2.5 倍額定輸出力矩 2.5 Times of Rated Ouput Torque
慣性慣量 / Inertia Moment		$kg.m^2$	0.34×10^{-4}
額定出力轉速 / Rated Output Speed		rpm	15
最大輸出轉速 / Max. Output Speed		rpm	50
容許輸入轉速 / Permissible Input Speed		rpm	3,000
背隙 / Backlash Ps	J_t	arcmin	≦ 1
背隙 / Backlash P0	J_t	arcmin	≦ 3
背隙 / Backlash P1	J_t	arcmin	≦ 5
最大傾斜力矩 Max. Tilting Moment M_{2K}	M_{2K}	Nm	900
額定壽命 / Rated Life	L_H	hr	S5 周期運轉 : >6,000 (S1 連續運轉 : >3,000 hrs) S5 Cycle Operation: >6,000 (S1 Continuous Operation: >3,000 hrs)
扭轉剛性 / Torsional Rigidity		Nm/arcmin	70
效率 / Efficiency	η	%	≧ 85
重量 / Weight		kg	17.7