■ MODEL：NEOM

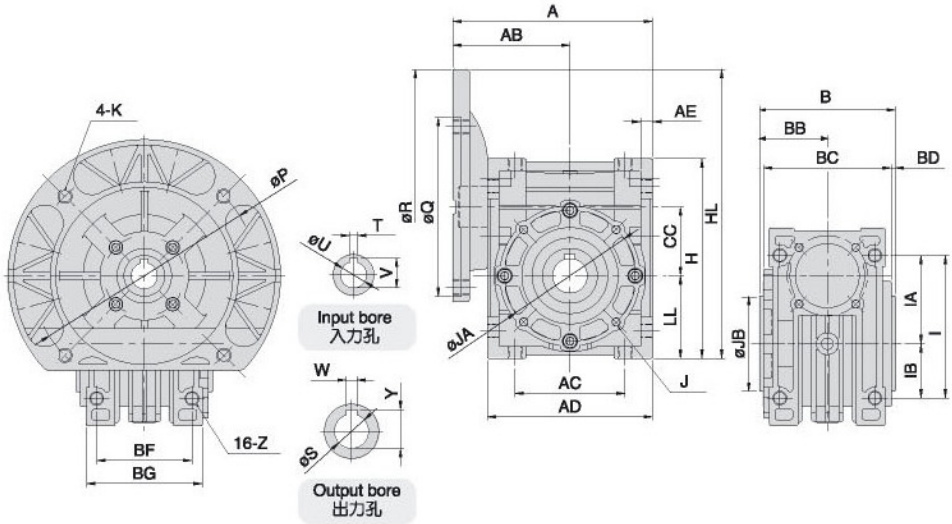

尺寸表 Dimension

單位：m/m

型號 MODEL	減速比 RATIO	馬力 HP	A	AB	AC	AD	AE	B	BB	BC	BD	BF	BG	CC	LL	H	HL	I	IA	IB	Z
30	5~60	40,60W	98	58	55	80	6	65	32.5	60	2	45	58	30	40	98	115	72	45	27	M6
	5~40	90W															115				
	5~30	1/4															140				
40	5~60	1/4	124	73	70	102	7.5	90	45	80	2	60	72	40	50	122	170	90	55	35	M8
	5~30	1/2																			
50	5~60	1/4	141	81	80	120	8.5	100	50	94	3	70	85	50	60	145	190	105	65	40	M10
	5~50	1/2	141	81													190				
	5~30	1	148	88													210				
60	5~60	1/2	167	94	100	146	10	110	55	102	3	85	103	60	75	180	215	136	83	53	M10
	5~50	1	174	101													235				
	5~15	2	174	101													235				
70	5~60	1/2	196	111	120	170	12	130	65	118	3	90	110	70	85	200	235	150	90	60	M10
	5~60	1	198	113													255				
	5~40	2	198	113													255				

型號 Model	減速比 Ratio	馬力 HP	馬達盤及入力孔 MOTOR FLANGE & INPUT BORE							出力孔 OUTPUT BORE						重量 Weight(KG)
			P	Q	R	K	V	T	U	W	S	Y	JA	JB	J	
30	5~60	40,60W	104	83	90	M6	12.7	4	11	5	14	16.3	65	55	8-M6	1.31
	5~40	90W	104	83	90	M6										
	5~30	1/4	115	95	140	M8										
40	5~60	1/4	115	95	140	M8	12.7	4	11	6	20	22.8	77	60	12-M6	2.6
	5~30	1/2	130	110	160	M8	16.3	5	14							
50	5~60	1/4	130	110	160	M8	12.7	4	11	8	25	28.3	95	70	12-M6	3.95
	5~50	1/2	130	110	160	M8	16.3	5	14							
	5~30	1	165	130	200	M10	21.8	6	19							
60	5~60	1/2	130	110	160	M8	16.3	5	14	8	25	28.3	120	80	12-M8	6
	5~50	1	165	130	200	M10	21.8	6	19							
	5~15	2	165	130	200	M10	27.3	8	24							
70	5~60	1/2	130	110	160	M8	16.3	5	14	8	30	33.3	140	90	12-M10	10
	5~60	1	165	130	200	M10	21.8	6	19							
	5~40	2	165	130	200	M10	27.3	8	24							